art. 265

Cricchetto medio

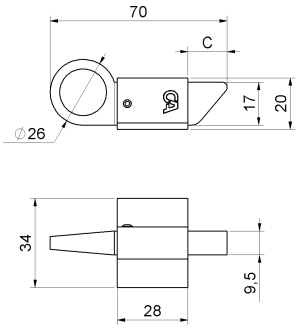

cod.	mm.	pz/pcs	C
265	MEDIO	20	2 - 16

Sistemi di chiusura

Componenti in Acciaio

• Componente da saldare.
• Realizzare una saldatura di dimensioni adatte a supportare le forze in gioco e con materiale d'apporto idoneo.
• Rinforzare adeguatamente le zone d'attacco.

• Ogni 6 mesi controllare il prodotto e lubrificare le parti a contatto.
• Nel caso si riscontrino delle anomalie, impedirne l'uso e far verificare il prodotto installato da personale professionale.

Smaltire responsabilmente il prodotto e le sue parti d'imballaggio rispettando le normative locali nel Paese d'installazione.

L'azienda si riserva di apportare modifiche tecniche ed estestiche senza nessun preavviso. Si declina ogni responsabilità per uso improprio dei prodotti. Ogni disegno, fotografia, marchio, logo, deve intendersi come proprietà esclusiva della Combi Arialdo. Tutti gli utlizzi non autorizzati saranno perseguiti penalmente.

combiarialdo
accessories & hardware for metal fittings

art. 265

Cricchetto medio

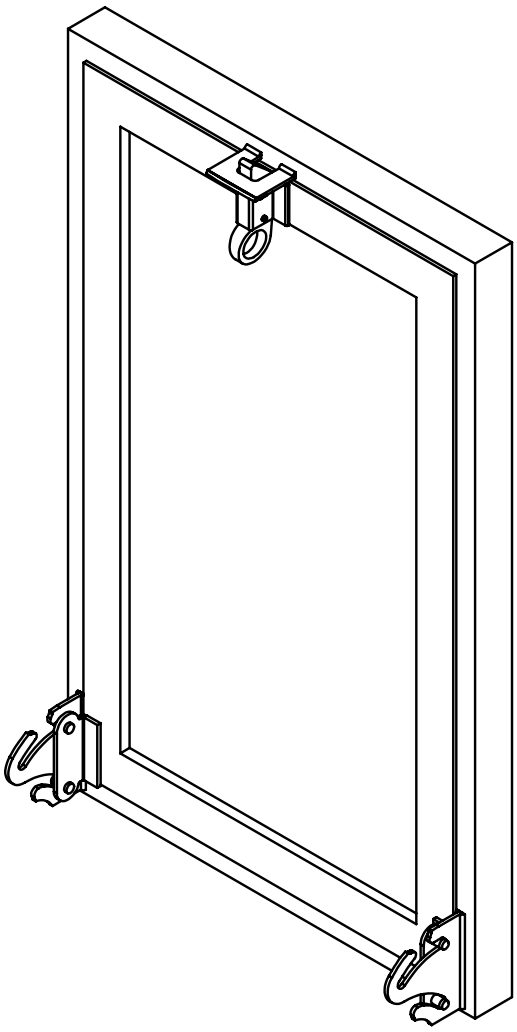

1

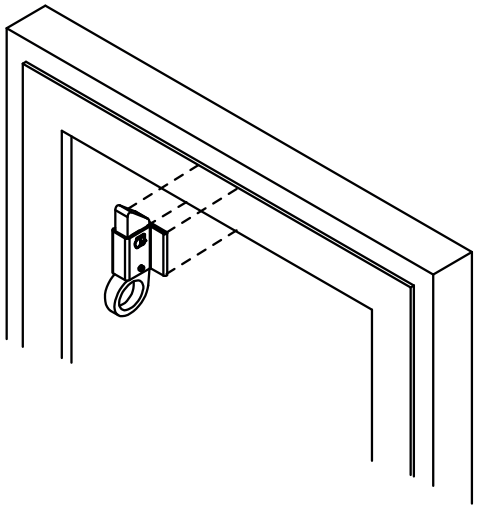

2

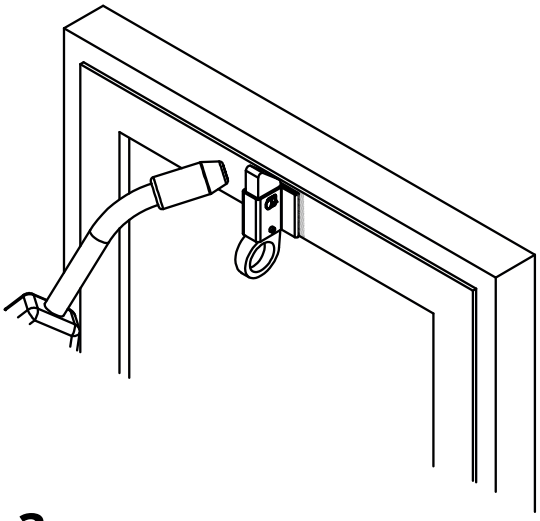

3

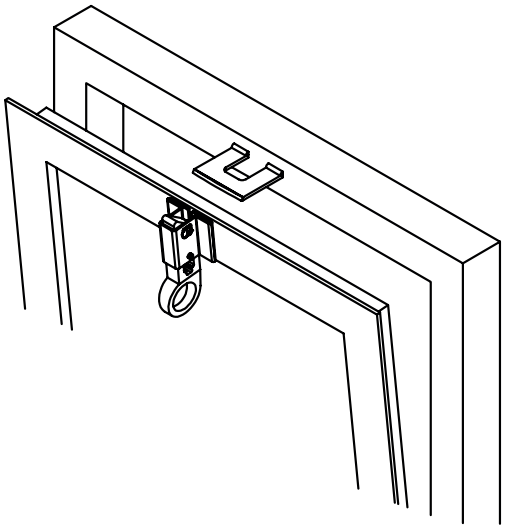

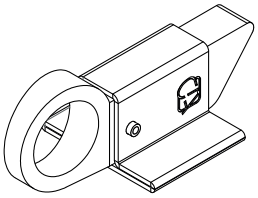

ART. 265

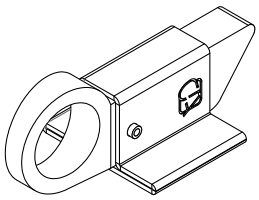

ART. 265 T

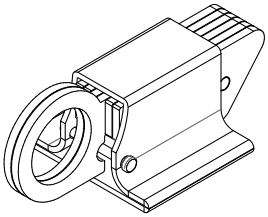

ART. 266

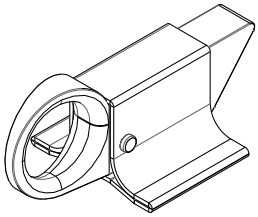

ART. 267

combiarialdo
accessories & hardware for metal fittings

art. 265

Cricchetto medio

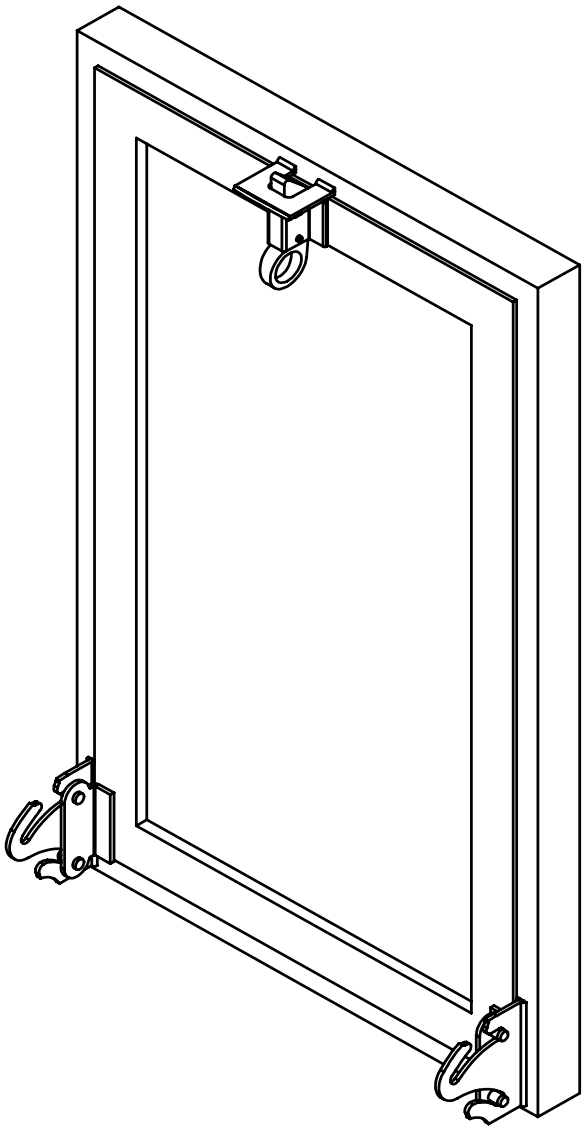

1

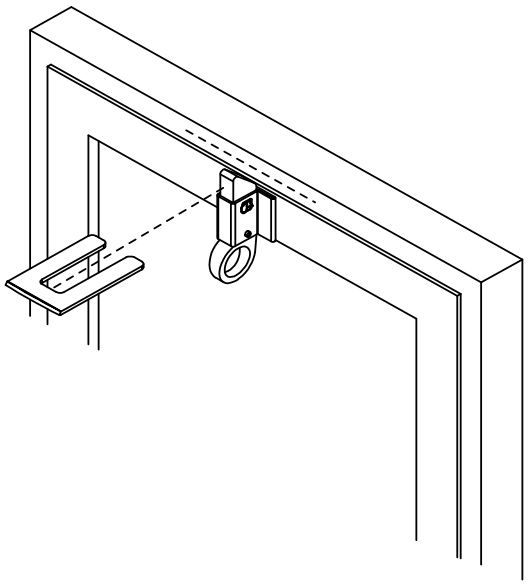

2

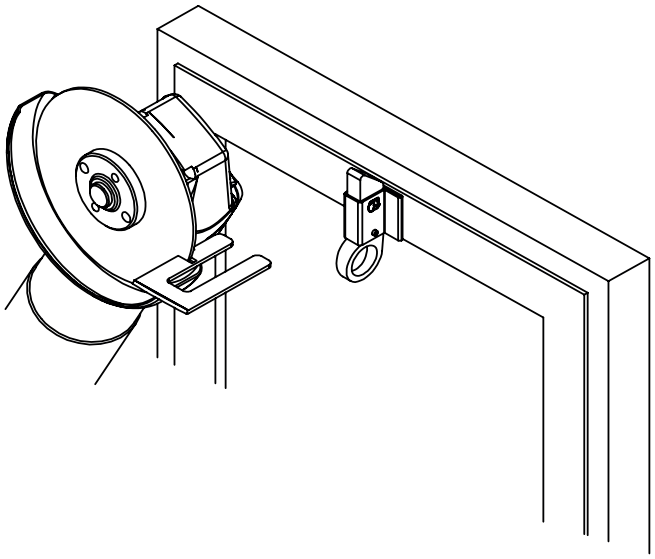

3

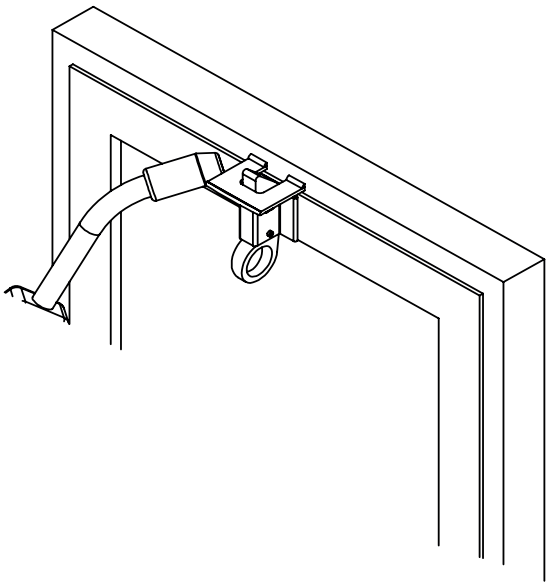

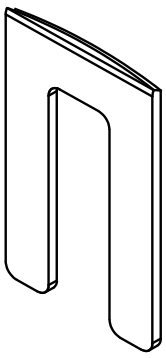

ART. 270

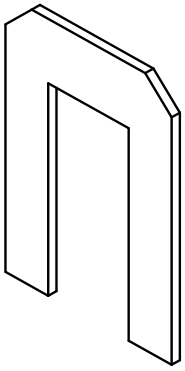

ART. 271