art. 298

Catenaccio verticale con portalucchetto

1

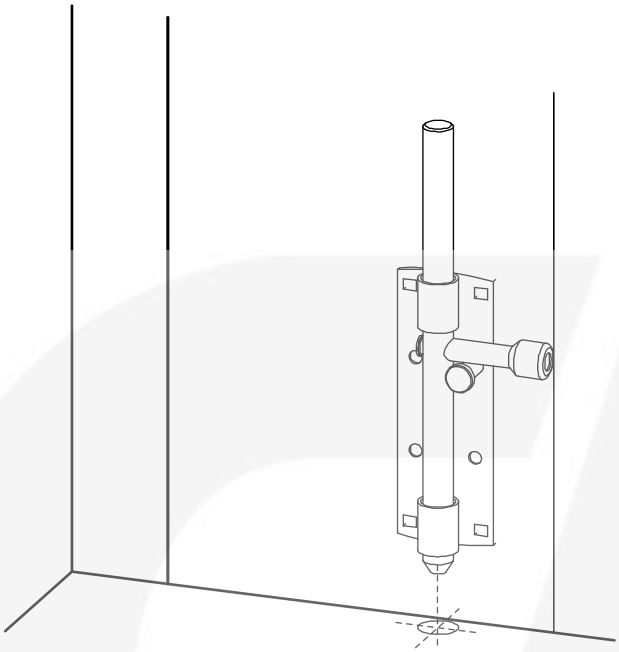

2

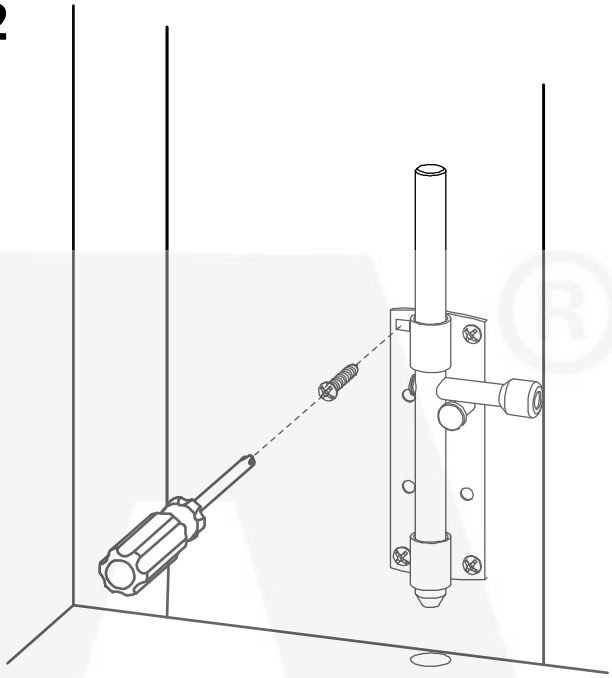

3

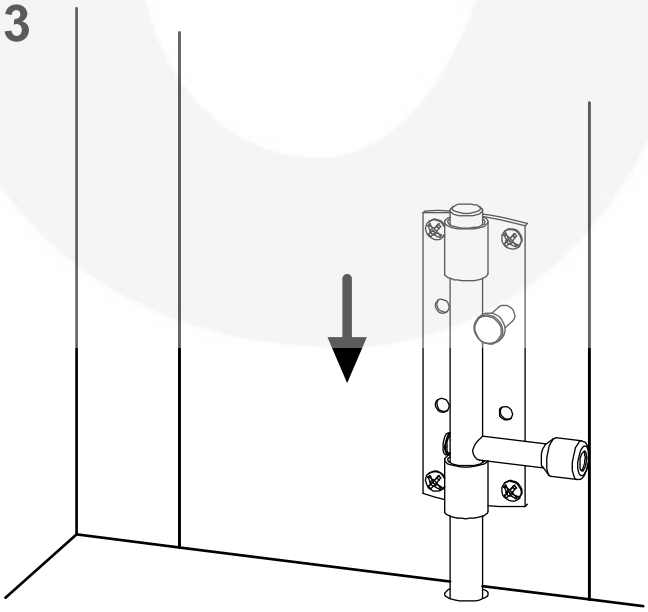

ART. 297

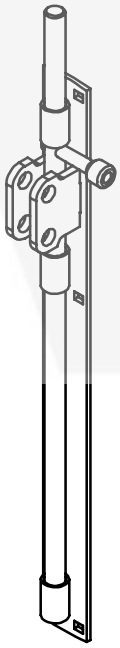

ART. 298