combiarialdo
accessories & hardware for metal fittings

art. 353
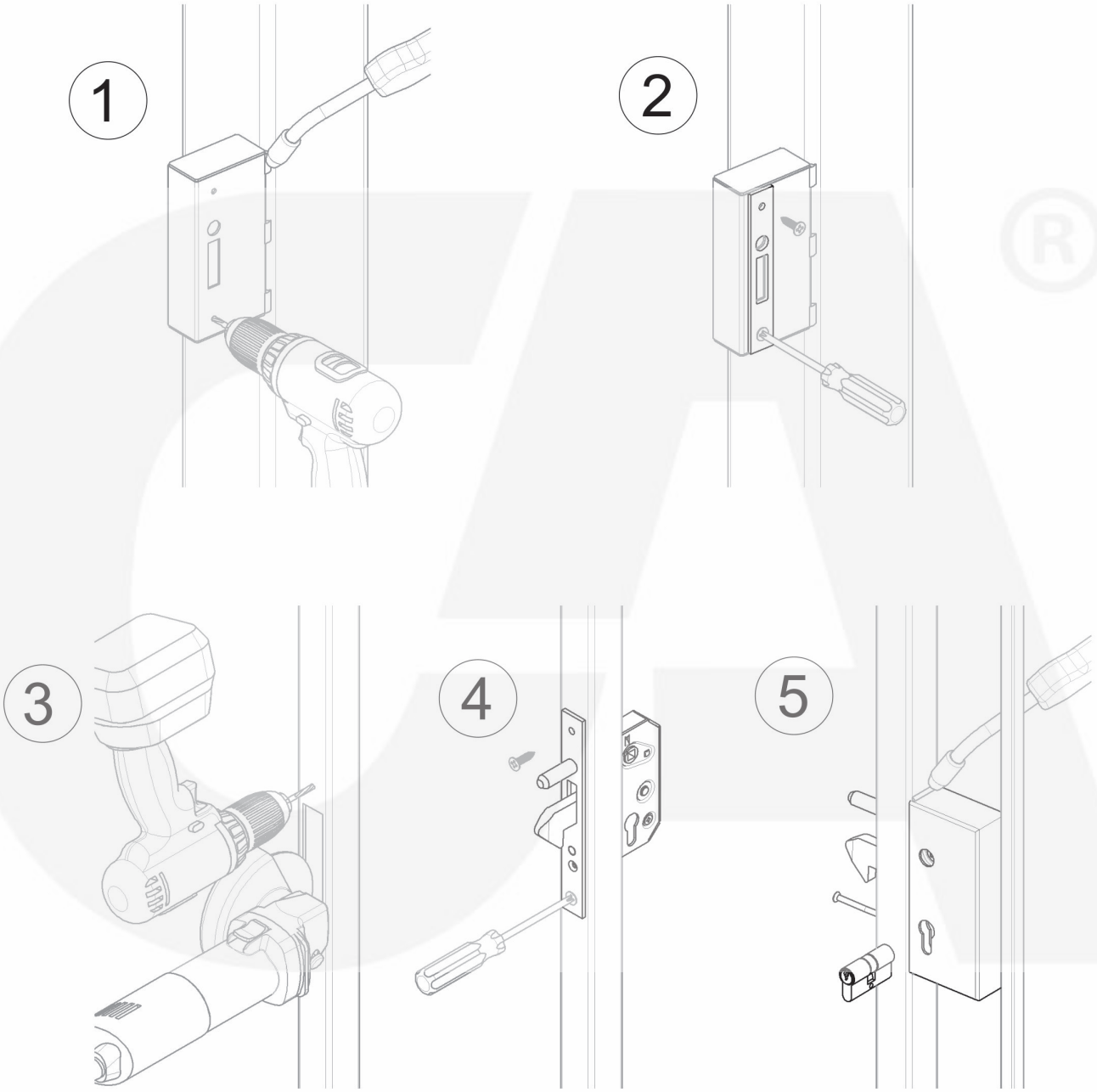
Serratura a gancio con contropiastra e cilindro