combiarialdo
accessories & hardware for metal fittings

art. 373

Cardine regolabile con cavallotto e piastra

1

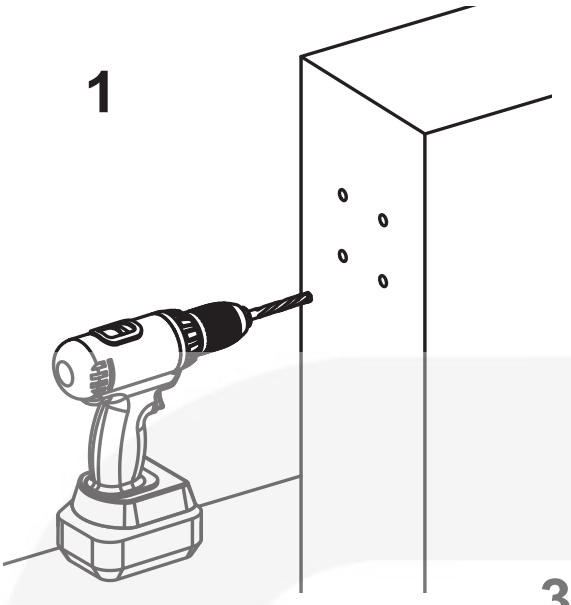

2

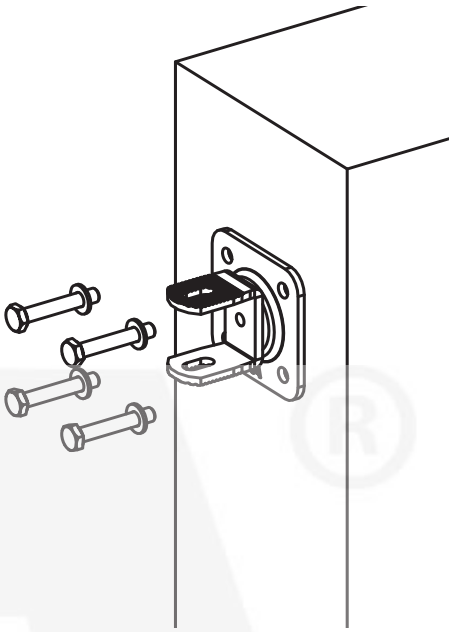

3

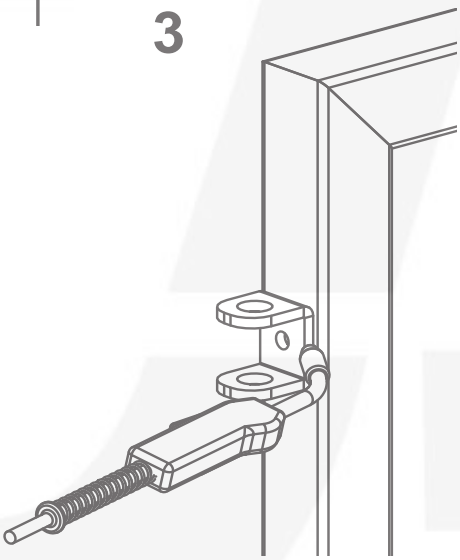

4

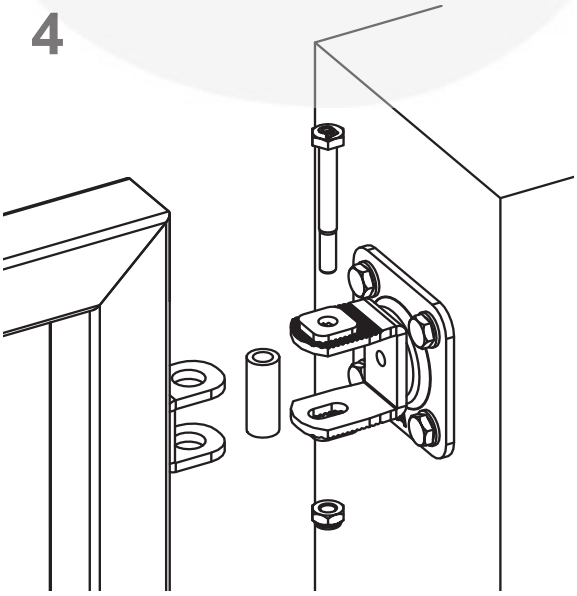
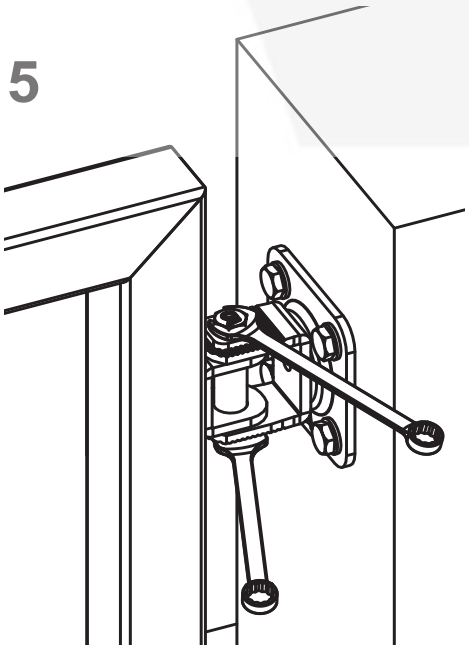
5