combiarialdo
accessories & hardware for metal fittings

art. 376

Cardine a cavallotto con boccola e controdado

1

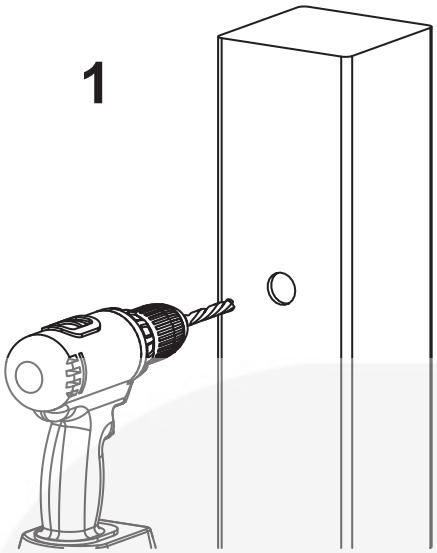

2

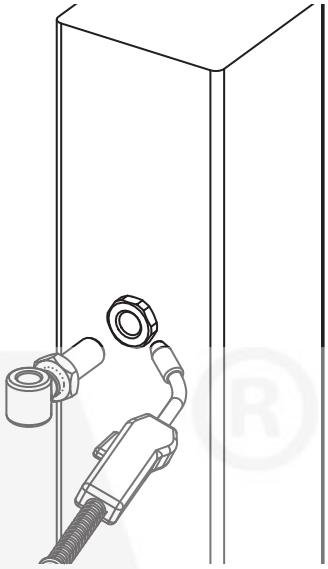

3

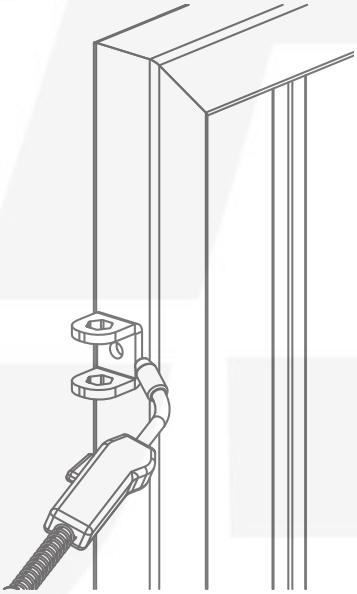

4

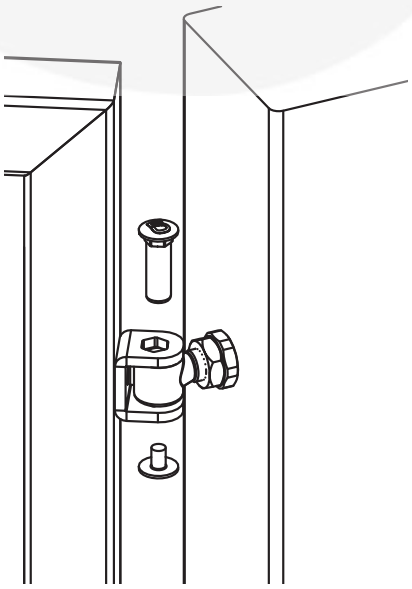
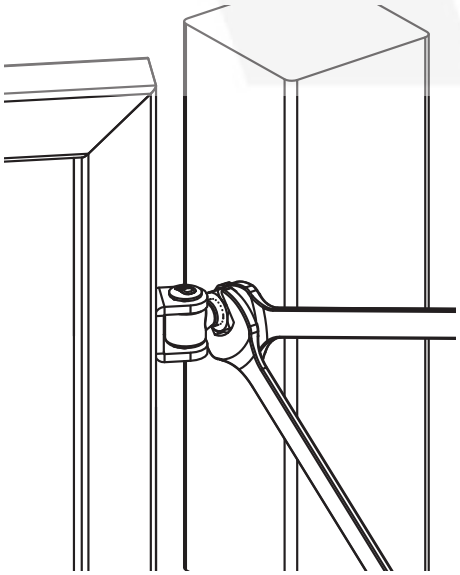
5