combiarialdo
accessories & hardware for metal fittings

art. 391
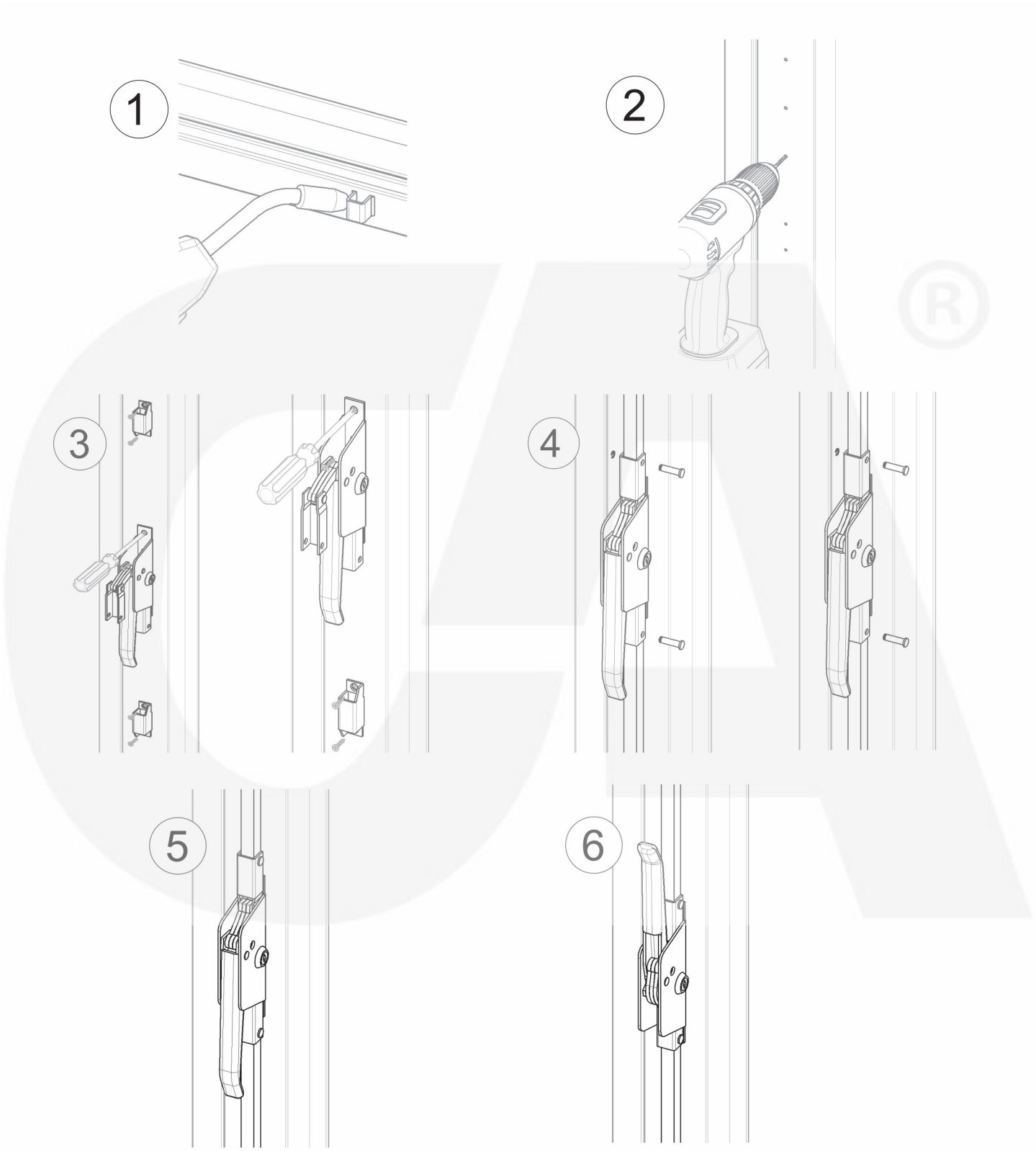
Cariglione per asta 14x14 con cilindro