art. 410NY
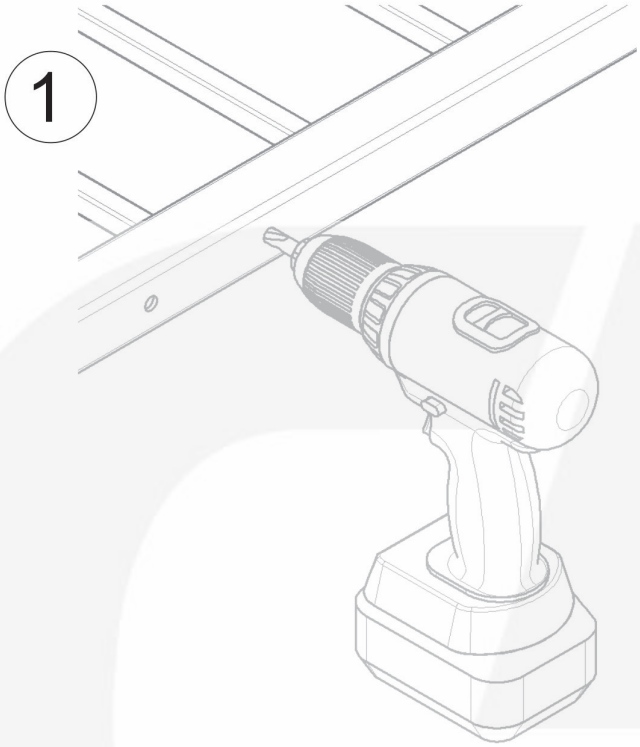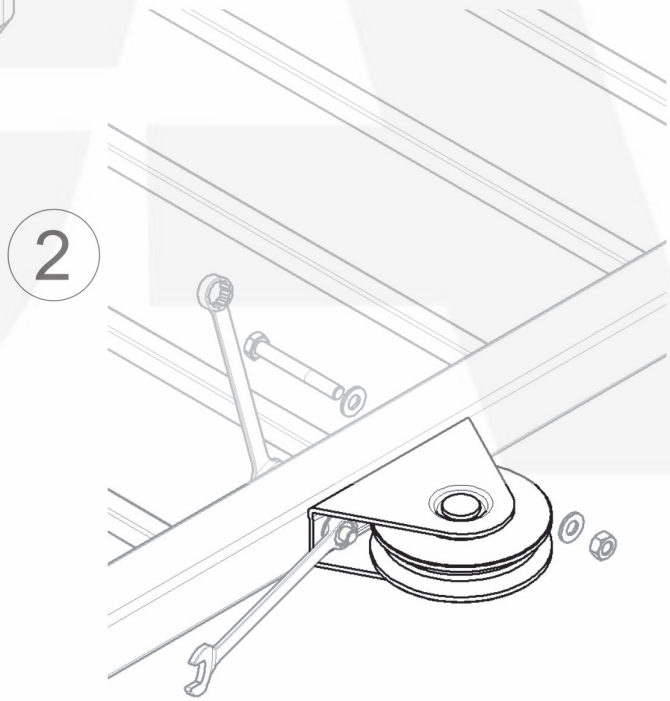
Ruota nylon 1 cuscinetto gola Tonda supporto cavallotto