art. 412NY
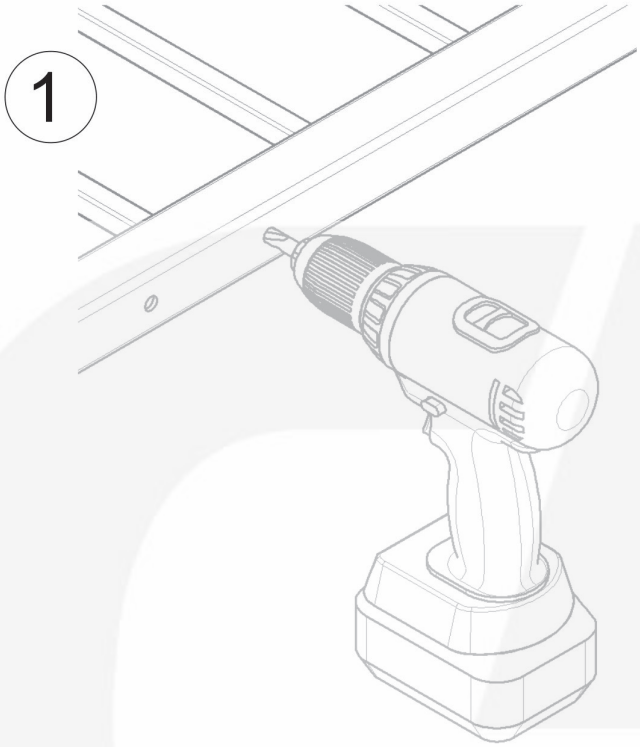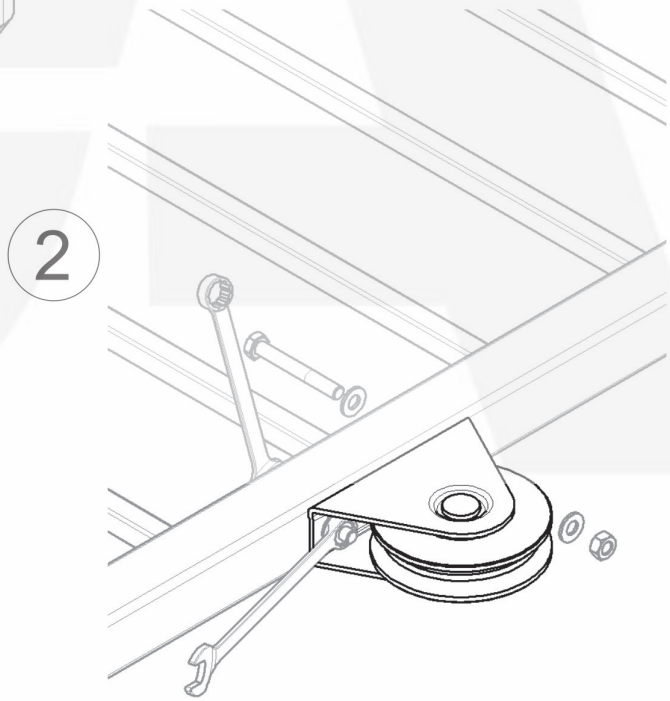
Ruota nylon 1 cuscinetto gola V supporto cavallotto