art. 431
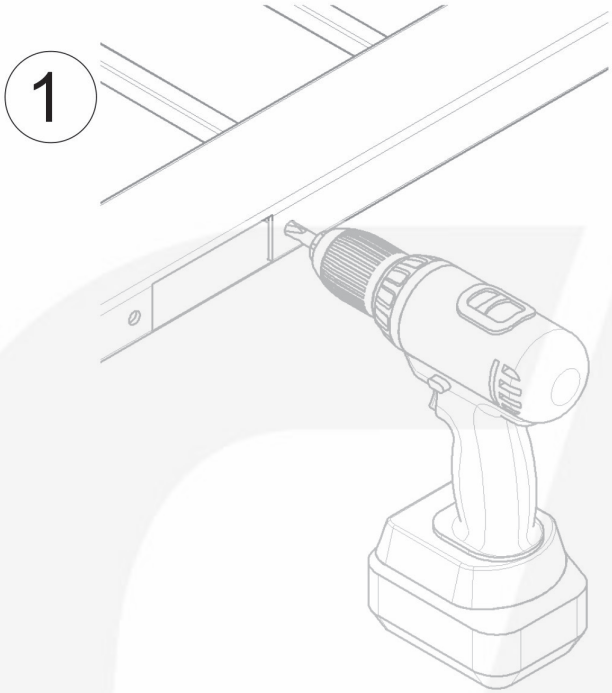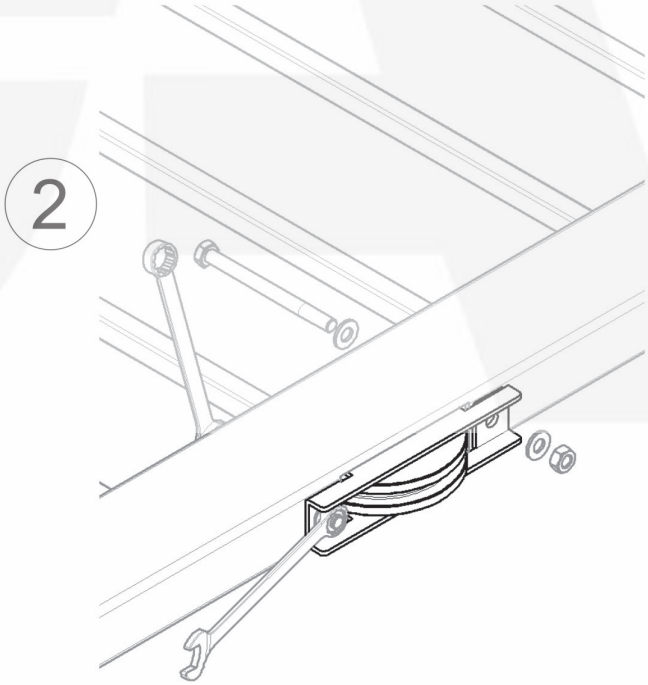
Ruota 2 cuscinetti gola Y supporto interno