combiarialdo
accessories & hardware for metal fittings

art. 432
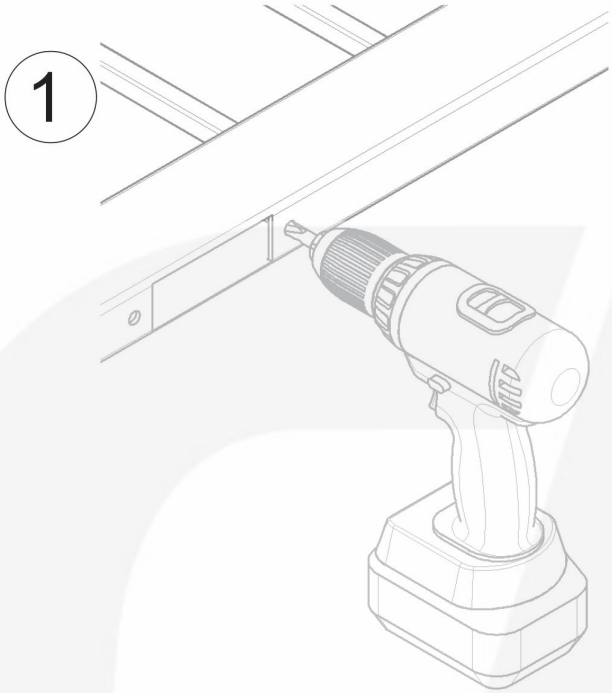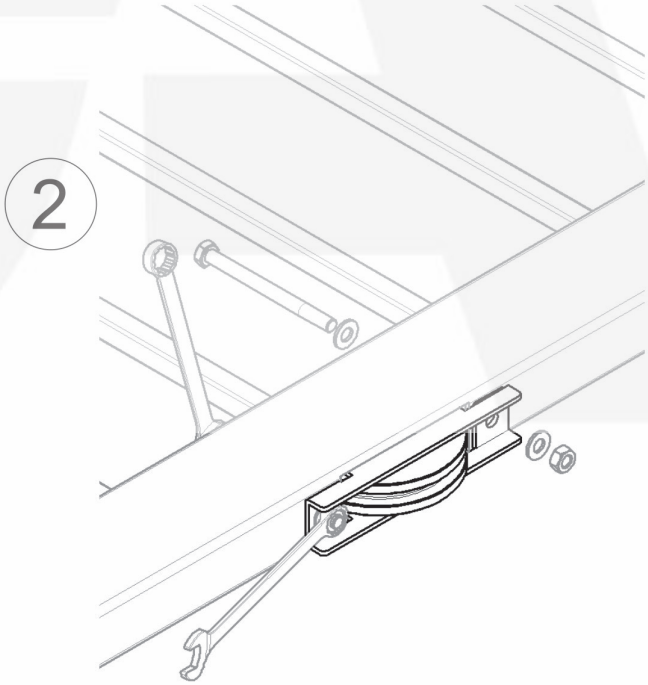
Ruota 2 cuscinetti gola V supporto interno