combiarialdo
accessories & hardware for metal fittings

art. 465

Incontro superiore universale regolabile con staffa

1

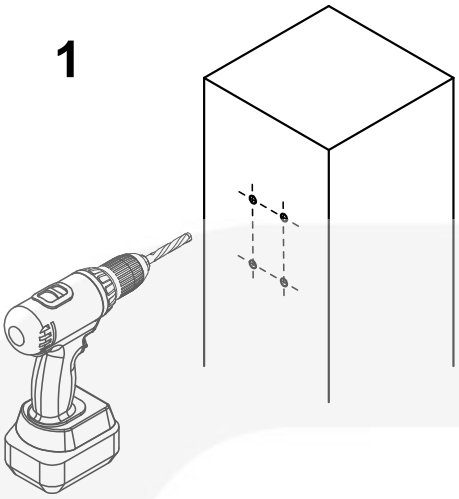

2

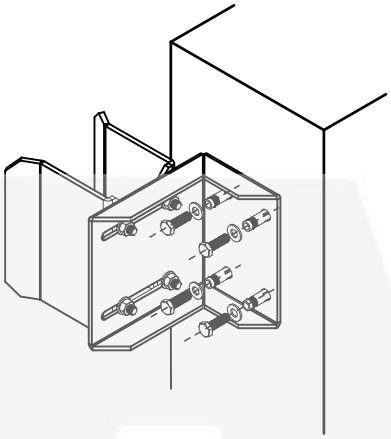

3

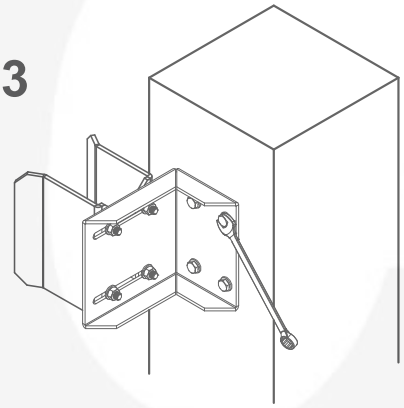

4

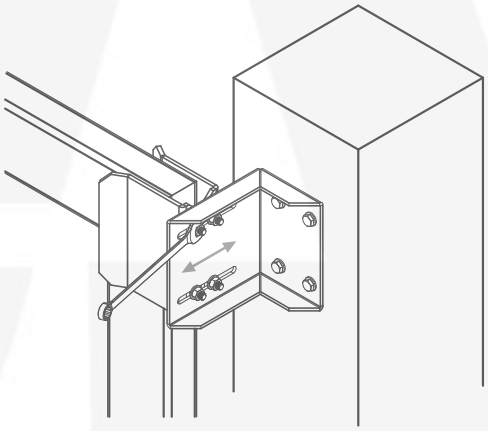
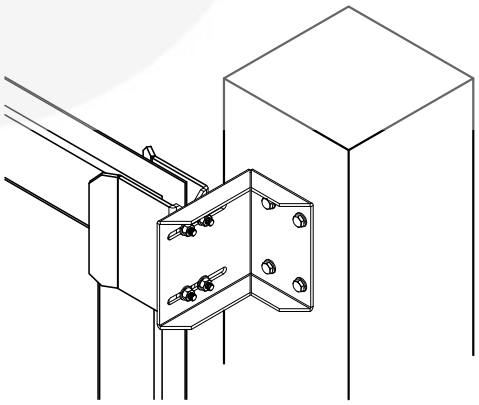
5