art. 602
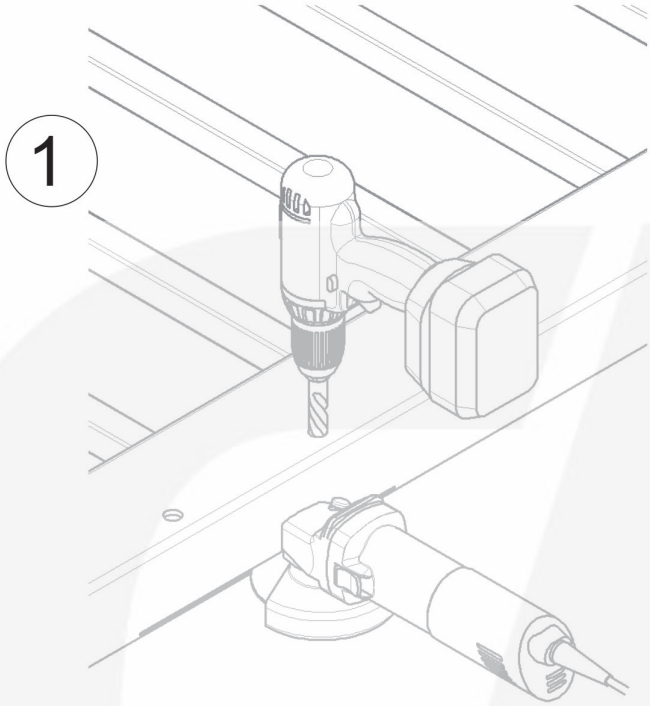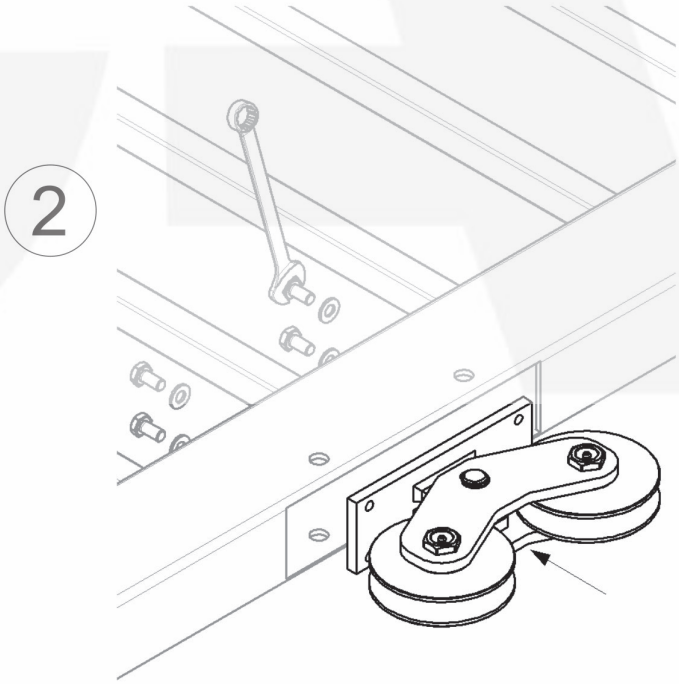
Ruota doppia gola v con bilanciere