combiarialdo
accessories & hardware for metal fittings

art. 860PIX
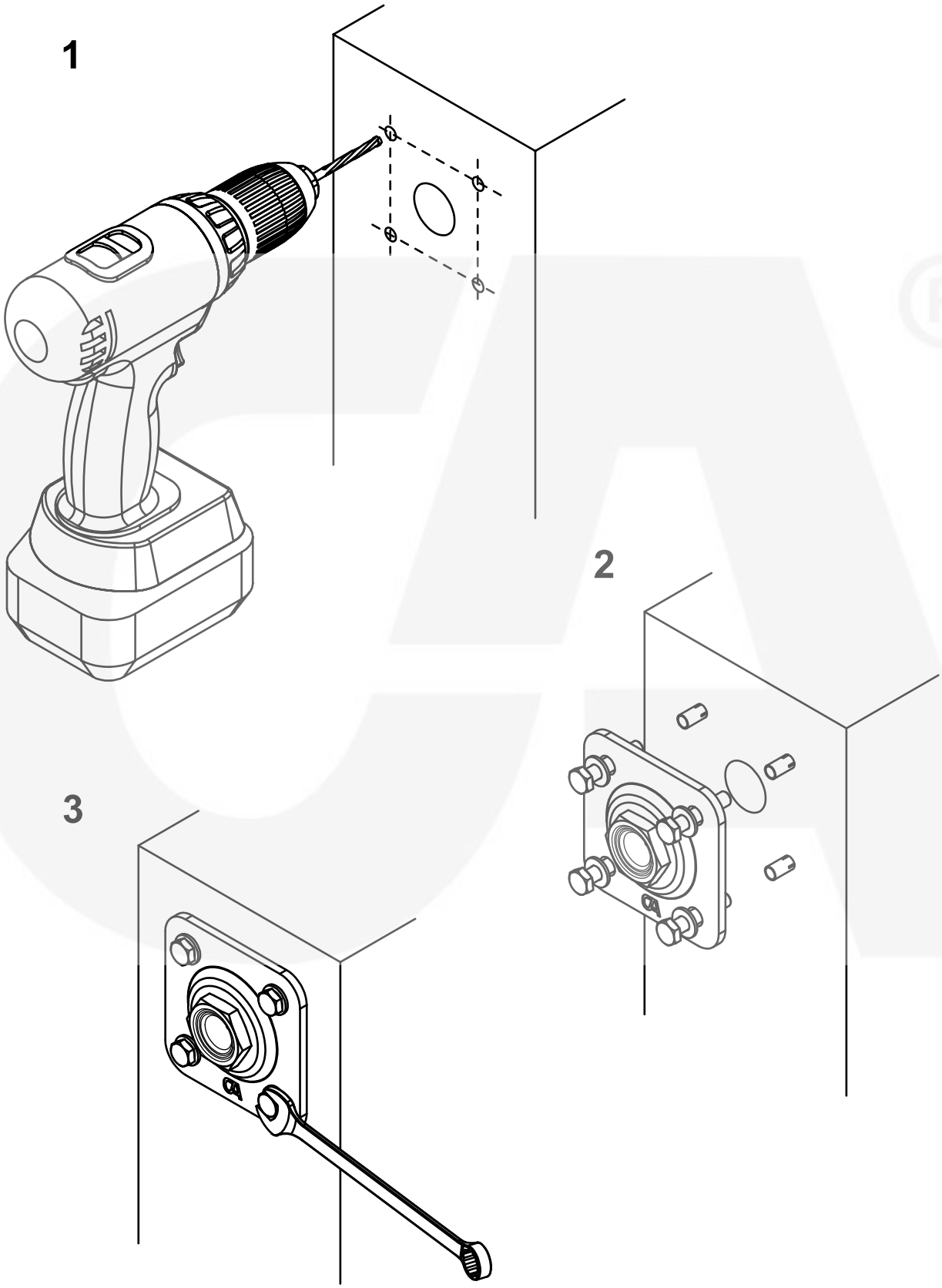
Piastra regolabile Inox piccola per cardini