art. 862R

Perno inferiore regolabile

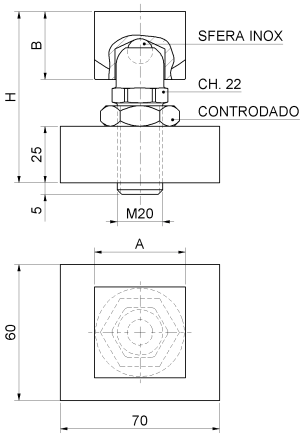

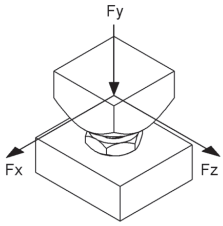

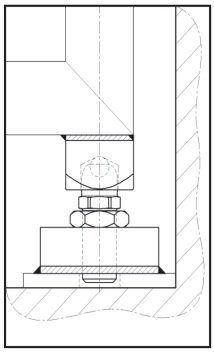

- Forze massime applicabili al cardine:
- Fy (daN) forze max. verticale (COMPRESSIONE)
- Fx (daN) forze max. orizzontale (TRAZIONE)
- Fz (daN) forze max. orizzontale (SPINTA VENTO)
- • Verificare che la struttura portante sia adeguata alla forza trasmessa dall'anta.

cod.	mm.	pz/pcs	A	B	H	Fx (daN)	Fy (da	Fz (daN)
862R.30	TUB.30	6	30x30	28	73-78	200	1000	200
862R.35	TUB.35	6	35x35	28	73-78	200	1000	200
862R.40	TUB.40	6	40x40	30	75-80	200	1000	200
862R.50	TUB.50	6	50x50	30	75-80	200	1000	200

Accessori per cancelli battenti

Componenti in Acciaio Zincato

Le forze indicate sono da ritenersi valide solo se l'articolo è completo di tutti i componenti originali "COMBI ARIALDO" e non presenta modifiche.
Le specifiche normative, in funzione delle diverse destinazioni d'uso, dovranno essere considerate in fase di progettazione dell'anta/serramento.

• Componente da saldare.
• Realizzare una saldatura di dimensioni adatte a supportare le forze in gioco e con materiale d'apporto idoneo.
• Rinforzare adeguatamente le zone d'attacco.

• Ogni 6 mesi controllare il prodotto e lubrificare le parti a contatto.
• Nel caso si riscontrino delle anomalie, impedirne l'uso e far verificare il prodotto installato da personale professionale.

Smaltire responsabilmente il prodotto e le sue parti d'imballaggio rispettando le normative locali nel Paese d'installazione.

L'azienda si riserva di apportare modifiche tecniche ed estestiche senza nessun preavviso. Si declina ogni responsabilità per uso improprio dei prodotti. Ogni disegno, fotografia, marchio, logo, deve intendersi come proprietà esclusiva della Combi Arialdo. Tutti gli utlizzi non autorizzati saranno perseguiti penalmente.

combiarialdo
accessories & hardware for metal fittings

art. 862R
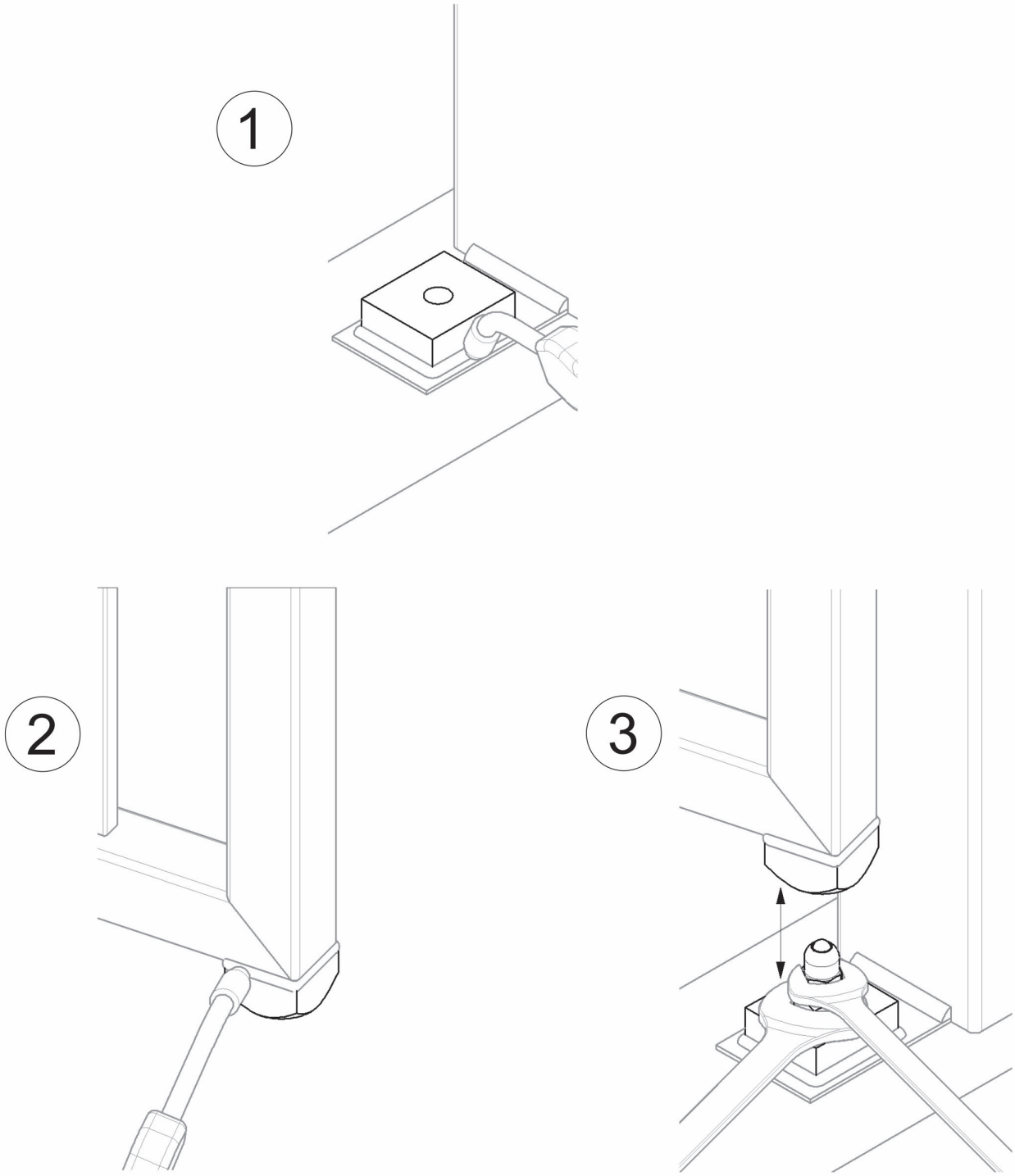
Perno inferiore regolabile